1–1

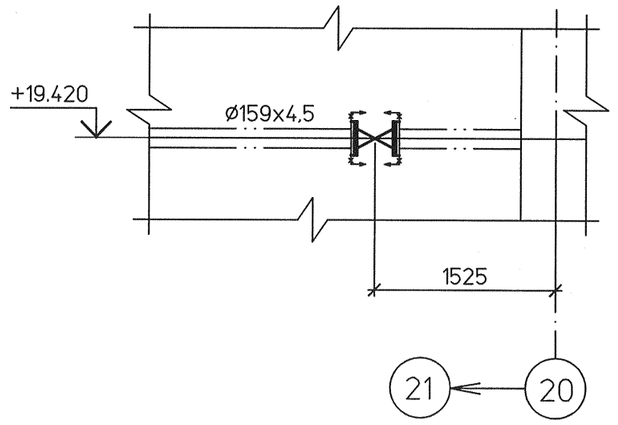

2–2

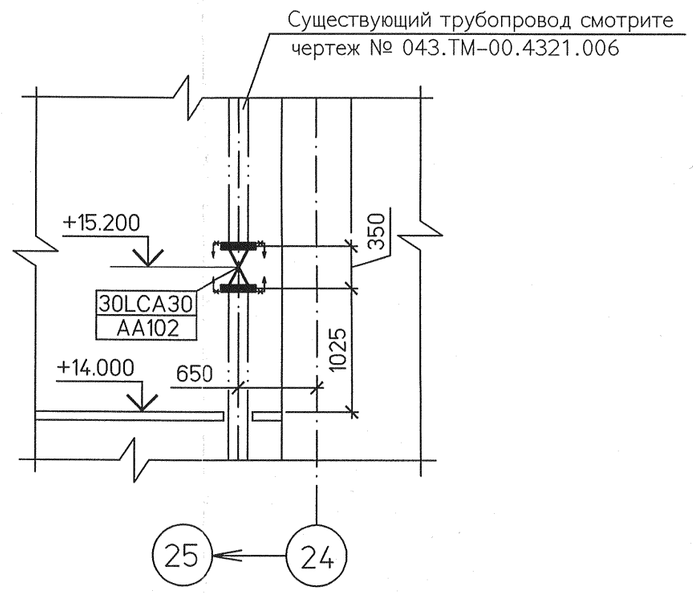

3–3

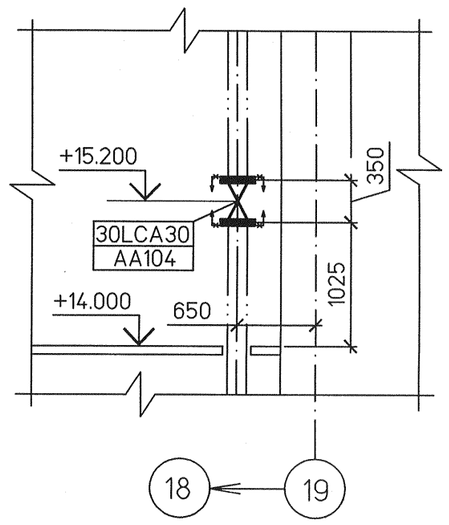

Спецификация деталей

Поз	Обозначение	Наименование	Кол.	Материал	Масса, кг ед.	Масса, кг общ.	Приме-чание
1	30с41нжФ	Задвижка Ду150, Ру1,6 МПа	3	Сборный	147,0	441,0	С ответными фланцами и крепежом
	ГОСТ 9467–75	Наплавленный металл		Э42А		0,6	

Итого: 441,6 кг

Условные обозначения

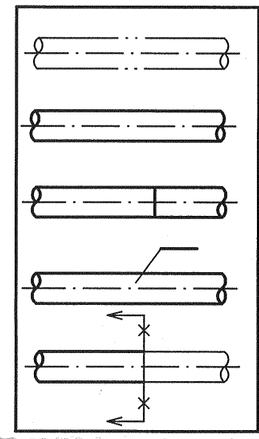

Трубопровод, не входящий в проект

Проектируемый трубопровод

Монтажный сварной шов

Позиция детали

Граница проекта

План

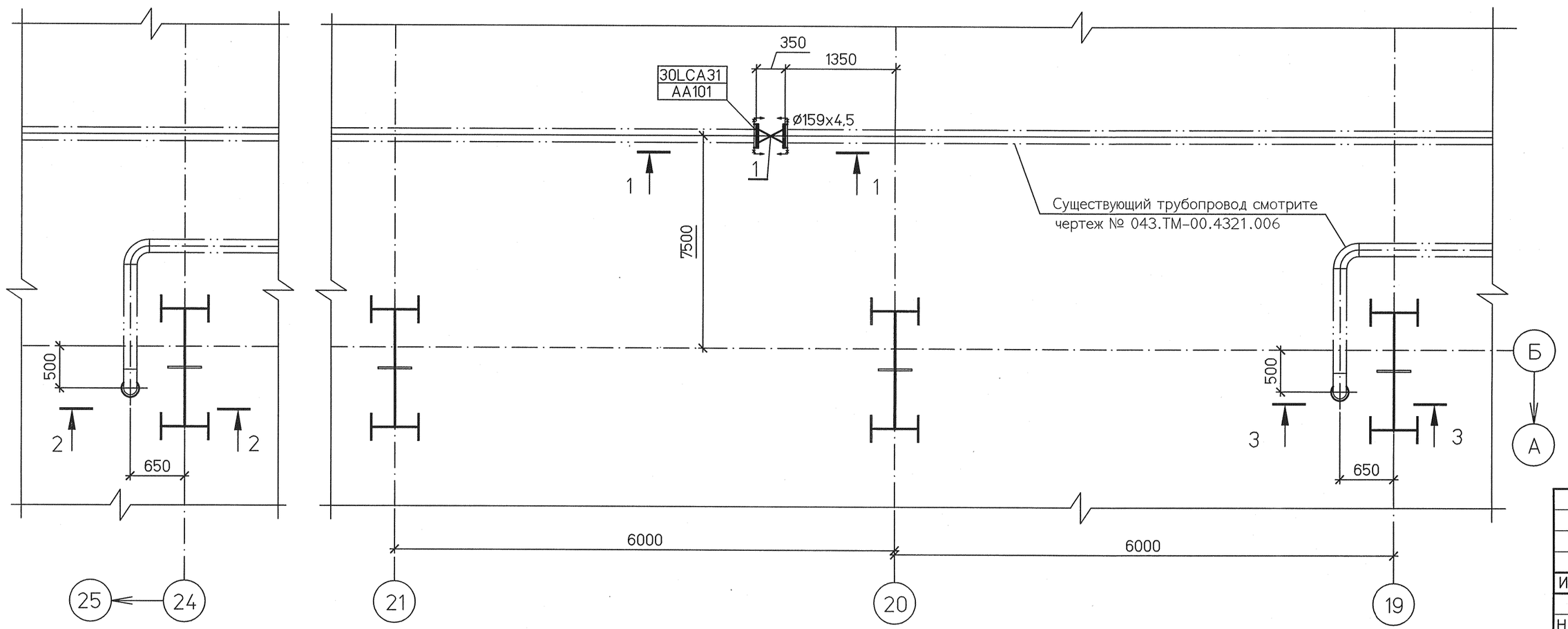

1 Среда: конденсат
2 Рабочие параметры: Рр=1,2 МПа, tр=+190°С
3 Категория трубопровода IV по ПБ 10–573–03 "Правила устройства и безопасной эксплуатации трубопроводов пара и горячей воды."
4 Общие указания см. л.1.
5 Сварные стыковые соединения по ОСТ 34 10.748–97, тип шва–С2
6 Расчетный срок службы трубопровода 30 лет
7 Привязки и отметки трубопровода уточняются на монтаже.

Изм.	Кол.уч	Лист	№док.	Подп.	Дата
Н. контр.		Михеев			08.12.13
ГИП		Гладиков			08.12.13
Нач. отдела		Волков			08.12.13
Проверил		Шкитилева			08.12.13
Разработал		Сапонджян			08.12.13

1350.12.38А–30UNB–1357–TD

Объекты III очереди строительства ЗАО СГК (ТЭЦ)

Сетевая установка основных и пиковых подогревателей турбоагрегатов ст.№8,9. II система теплоснабжения.

Стадия	Лист	Листов
Р	19	

Установка секционных задвижек на существующих трубопроводах. Монтажный чертеж.

ОТКРЫТОЕ АКЦИОНЕРНОЕ ОБЩЕСТВО ИНСТИТУТ ТЕПЛОЭЛЕКТРОПРОЕКТ НИЖНИЙ НОВГОРОД

Взам. инв. №

Подпись и дата

Инв. № подл. 83499

Файл

Формат А2